HAWI

Mario Ferrarini | 2024



HAWI

Mario Ferrarini | 2024

La collaborazione tra Lapalma e Mario Ferrarini prosegue, all'insegna del buon vento, e ne è un esempio l'ampliamento della collezione HAWI, lanciata per la prima volta al Salone del Mobile 2024. Caratterizzata da un'estetica essenziale e senza tempo, in linea con le altre proposte del catalogo Lapalma, HAWI presenta un twist interessante dato dal vivace contrappunto tra la solidità della struttura e lo schienale aggraziato che, pur in continuità con essa, si alleggerisce nel suo sviluppo. Presentata nel 2024 come seduta, impilabile ed estremamente versatile, la collezione nel 2025 si amplia aggiungendo lo sgabello, disponibile in due altezze.

HAWI

Mario Ferrarini | 2024

| S420 sedia 4 gambe impilabile

Sedia impilabile con telaio in acciaio verniciato a polveri e schienale e sedile in polipropilene nei vari colori. Il sedile inoltre può essere rivestito in tessuto o in multistrati di legno in varie finiture.Piedini in nylon con feltro integrato.

Certificazione EPD

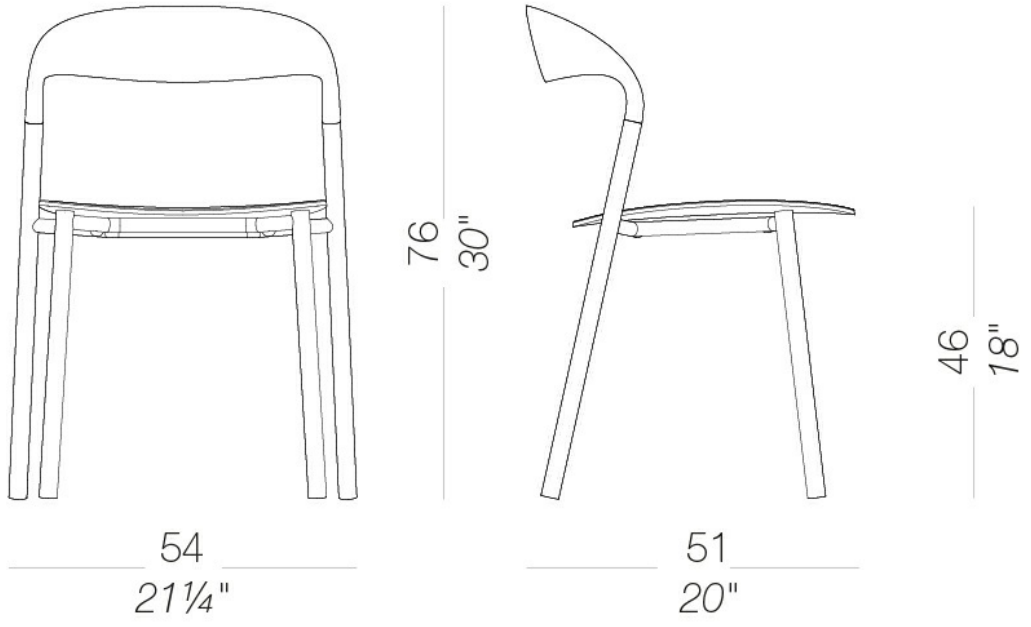

HAWI

Mario Ferrarini | 2024

| S425 sgabello 4 gambe in metallo H65

Sgabello H65 con telaio in acciaio verniciato a polveri e schienale e sedile in polipropilene nei vari colori. Il sedile inoltre può essere rivestito in tessuto o in multistrati di legno in varie finiture. Piedini in nylon con feltro integrato.

Certificazione EPD

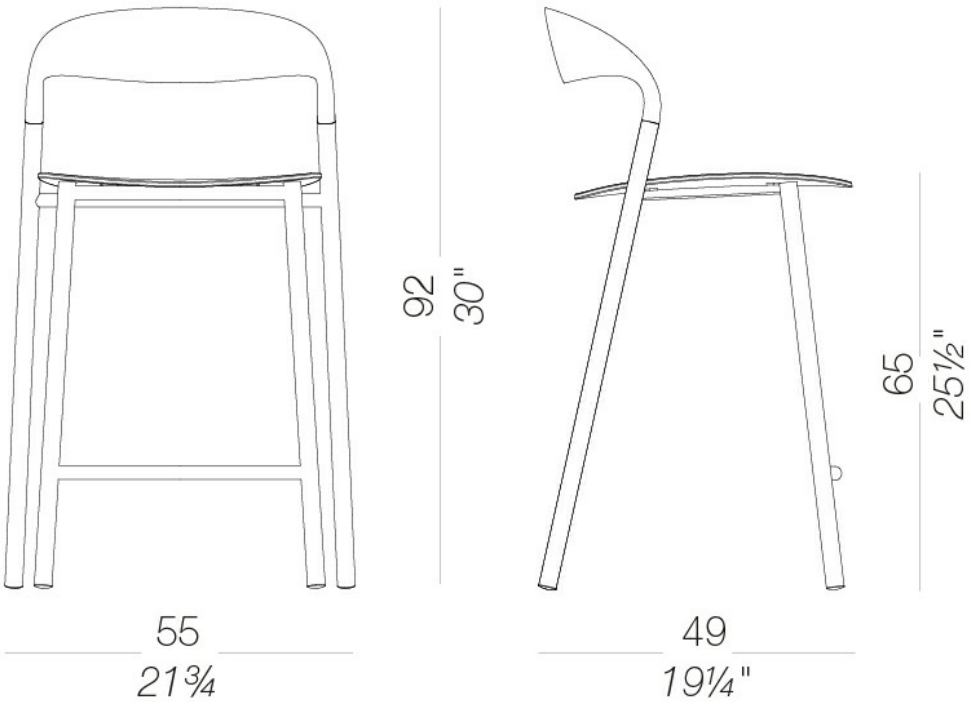

HAWI

Mario Ferrarini | 2024

| S427 Sgabello girevole regolabile H79 ÷ 104

Sgabello regolabile in altezza.Telaio in acciaio verniciato a polveri e schienale e sedile in polipropilene in diversi colori. Il sedile può inoltre essere realizzato in multistrati di legno in varie finiture oppure rivestito in tessuto.

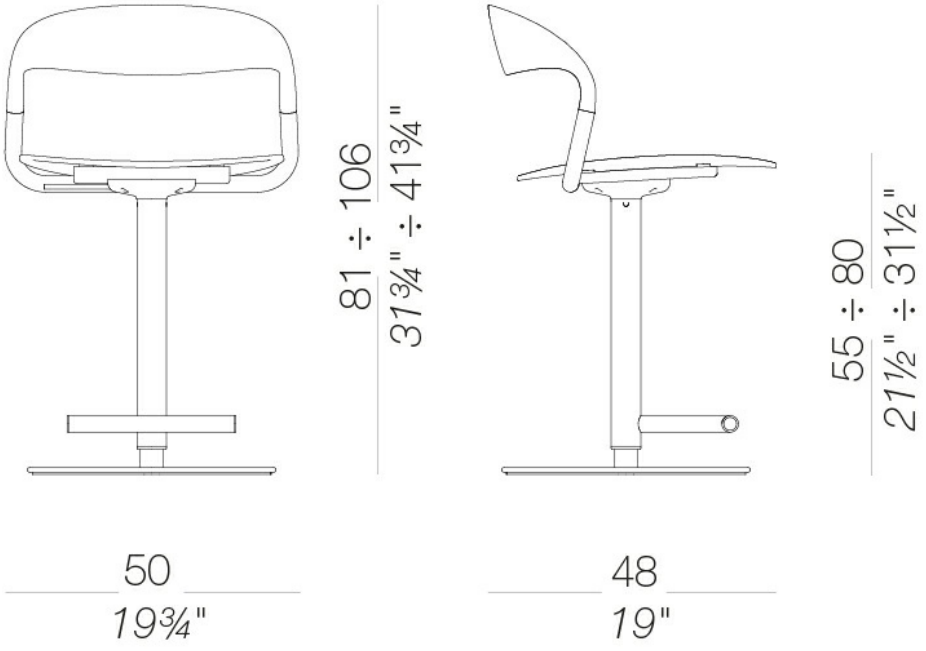

HAWI

Mario Ferrarini | 2024

| S426 sgabello 4 gambe in metallo H75

Sgabello con telaio in acciaio verniciato a polveri e schienale e sedile in polipropilene nei vari colori. Il sedile inoltre può essere rivestito in tessuto o in multistrato di legno in varie finiture. Piedini in nylon con feltro integrato.

Certificazione EPD

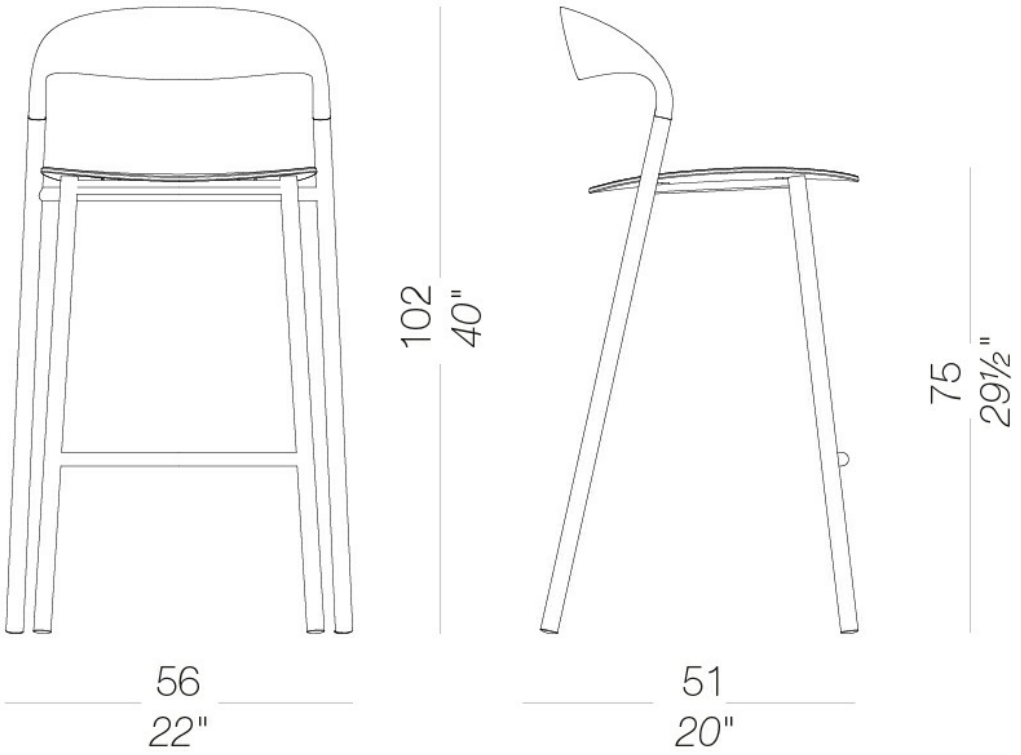

HAWI

Mario Ferrarini | 2024

struttura



metalli
verniciato a polvere
16 Colori

sedile/schienale



plastiche
polipropilene
16 Colori

sedile



tessuto
Hallingdal 65 - Cat. C
58 Colori



legno
rovere sbiancato
1 Colori



tessuto
Canvas 2 - Cat. C
45 Colori



tessuto
Steelcut Trio 3 - Cat. D
52 Colori



tessuto
Steelcut 3 - Cat. D
40 Colori



tessuto
Remix 3 - Cat. C
72 Colori



tessuto
Fiord 2 - Cat. C
39 Colori

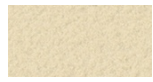

tessuto
Divina - Cat. D
60 Colori



tessuto
Tonica 2 - Cat. C
39 Colori

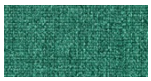

tessuto
Medley - Cat. A
37 Colori



tessuto
Maya - Cat. A
43 Colori



tessuto
Jet - Cat. A
66 Colori

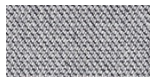

tessuto
Capture - Cat. B
60 Colori



tessuto
Crisp - Cat. B
40 Colori



tessuto
Iris - Cat. B
34 Colori



ecopelle
Valencia - Cat. B
72 Colori



tessuto
Grain - Cat. B
50 Colori



tessuto
Re-wool - Cat. C
25 Colori



tessuto
Main Line Flax - Cat. B
57 Colori



tessuto
Blazer - Cat. C
77 Colori

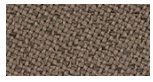

tessuto
Chili - Cat. A
47 Colori

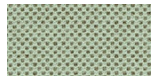

tessuto
Umber - Cat. B
36 Colori



tessuto
Nobel - Cat. C
30 Colori



tessuto
Naveli - Cat.C
24 Colori



tessuto
Fiocco - Cat. B
34 Colori



tessuto
Atrium - Cat. C
16 Colori



tessuto
Panama - Cat. A
48 Colori

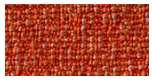

tessuto
Sorrento - Cat. B
22 Colori



plastiche
polipropilene
16 Colori

HAWI

Mario Ferrarini | 2024

consultare la cartella materiali per la gamma colori, tessuti, pelli, ecopelli.

uso e manutenzione
Pulire tutte le parti in legno, cuoio, tessuto e metallo con un panno umido o con detergente liquido neutro diluito. Non usare prodotti a base alcolica, candeggina, solvente o prodotti abrasivi. Per sollevare e spostare il prodotto non afferrare solo il sedile, bensì afferrare saldamente la struttura. Il prodotto non deve essere sottoposto a carichi decentrati, è stato progettato per essere utilizzato in condizioni normali di appoggio (su 4 gambe o sulla base). L'azienda si solleva da ogni responsabilità per eventuali danni provocati su pavimenti delicati o teneri. Evitare l'uso improprio del prodotto: non salire sul prodotto coi piedi, né sul poggiapiedi o sui braccioli. In particolar modo evitare oscillazioni che potrebbero pregiudicare il funzionamento e la sicurezza dell'utente. Il legno ed il cuoio sono, per loro natura, facilmente danneggiabili, alcune piccole impurità e imperferezioni rientrano negli standard di qualità accettati. Non esporre alle intemperie, agli agenti atmosferici, nè a fonti di calore superiore a 40° C. I prodotti destinati a uso esterno subiscono comunque nel tempo l'azione degli agenti atmosferici. Eventuali alterazioni superficiali possono verificarsi a specifiche condizioni di esposizione di temperatura, umidità e salinità. Una corretta e frequente manutenzione e pulizia aumentano la durabilità del prodotto. Il prodotto, se esposto alla luce del sole, può essere soggetto a variazioni di colore. Interventi di manutenzione devono essere eseguiti da personale esperto. Smaltire l'imballo solo a completamento dell'assemblaggio, onde evitare lo smarrimento di eventuale ferramenta e componenti. Una volta dismesso, il prodotto od i suoi componenti vanno conferiti ai sistemi pubblici di smaltimento secondo quanto previsto dalla legislazione in vigore.