ADD SYSTEM

Francesco Rota | 2016

ADD SYSTEM

Francesco Rota | 2016

Per creare una grande famiglia non basta moltiplicare le presenze. Bisogna avere un'idea che renda fluido l'ingresso di ogni elemento. ADD SYSTEM segue questo principio e unisce in un'unica filosofia di arredo le collezioni modulari delle sedute ADD, dei tavoli ADD T e dei contenitori ADD S. Coerenti e versatili, i diversi elementi del sistema ufficio si completano a vicenda e rispondono con grande talento alle esigenze degli spazi di lavoro moderni. E nella varietà dei materiali, dei colori e delle dimensioni, ADD SYSTEM raggiunge un traguardo assolutamente italiano: personalizzare la produzione industriale. Ideale per creare postazioni di lavoro in ufficio ma anche in spazi co-working e open space.

I_shape

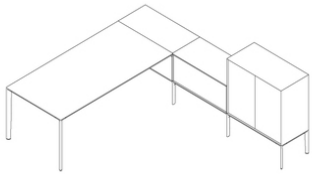

L_shape

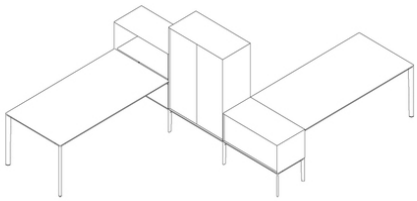

S_shape

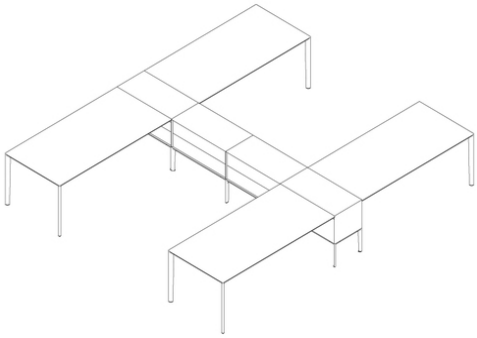

H_shape

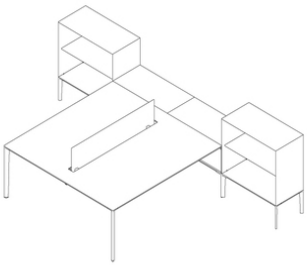

T_shape

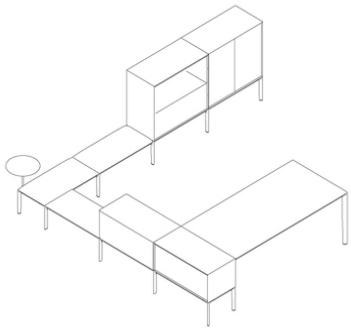

U_shape — executive

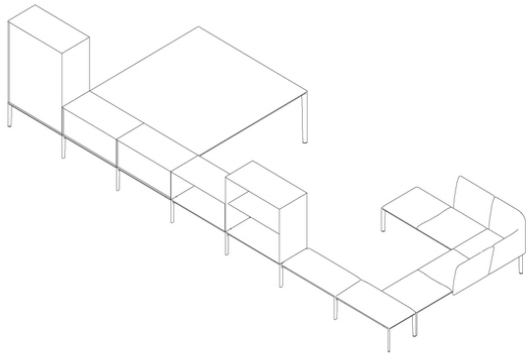

Meeting

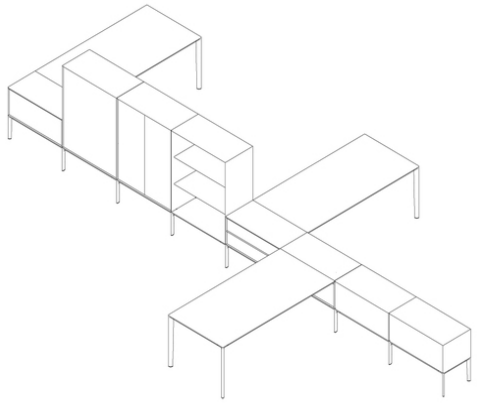

Asymmetrical workstation 1

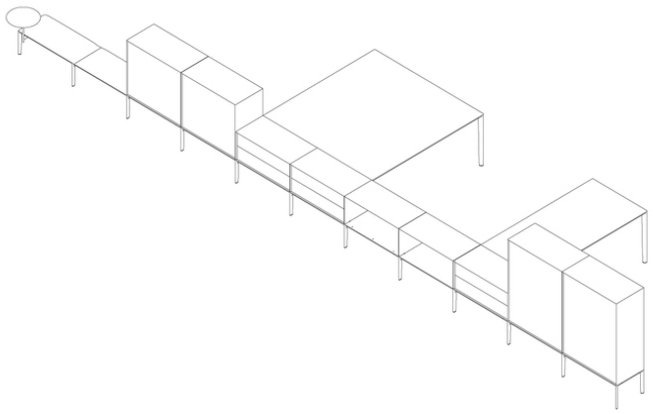

Asymmetrical workstation 2

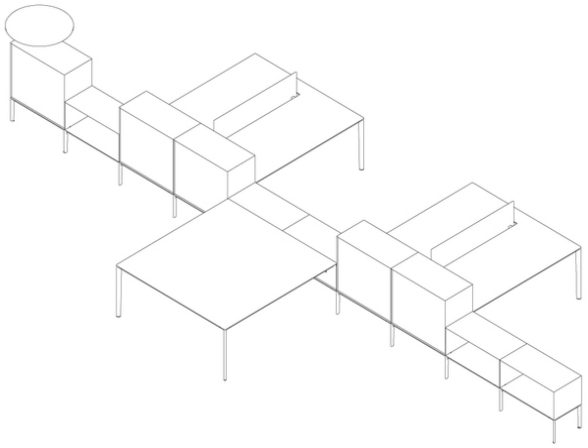

Asymmetrical workstation 3

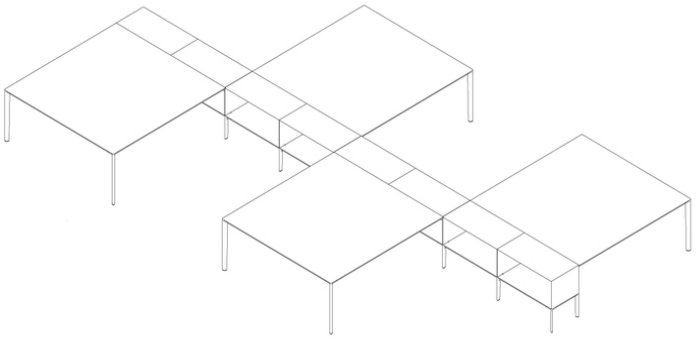

Symmetrical workstation — square

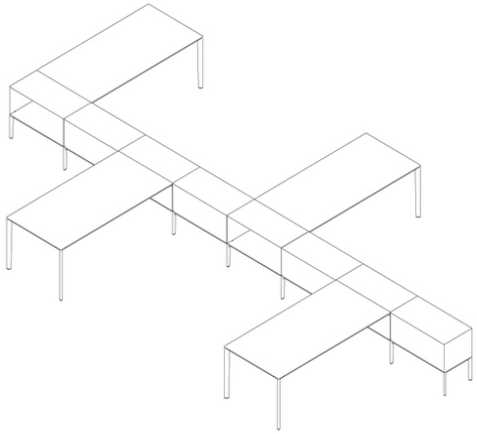

Symmetrical workstation — rectangular

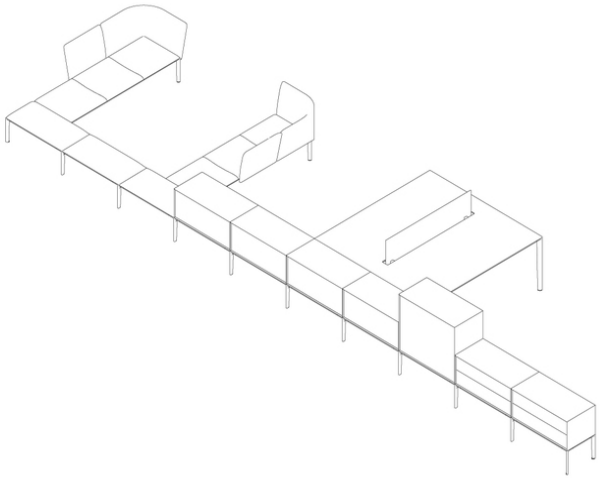

Complex office — small

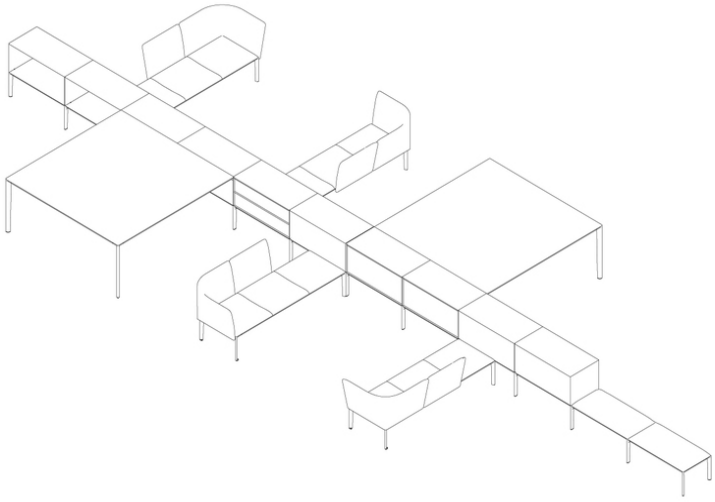

Complex office symmetrical — medium

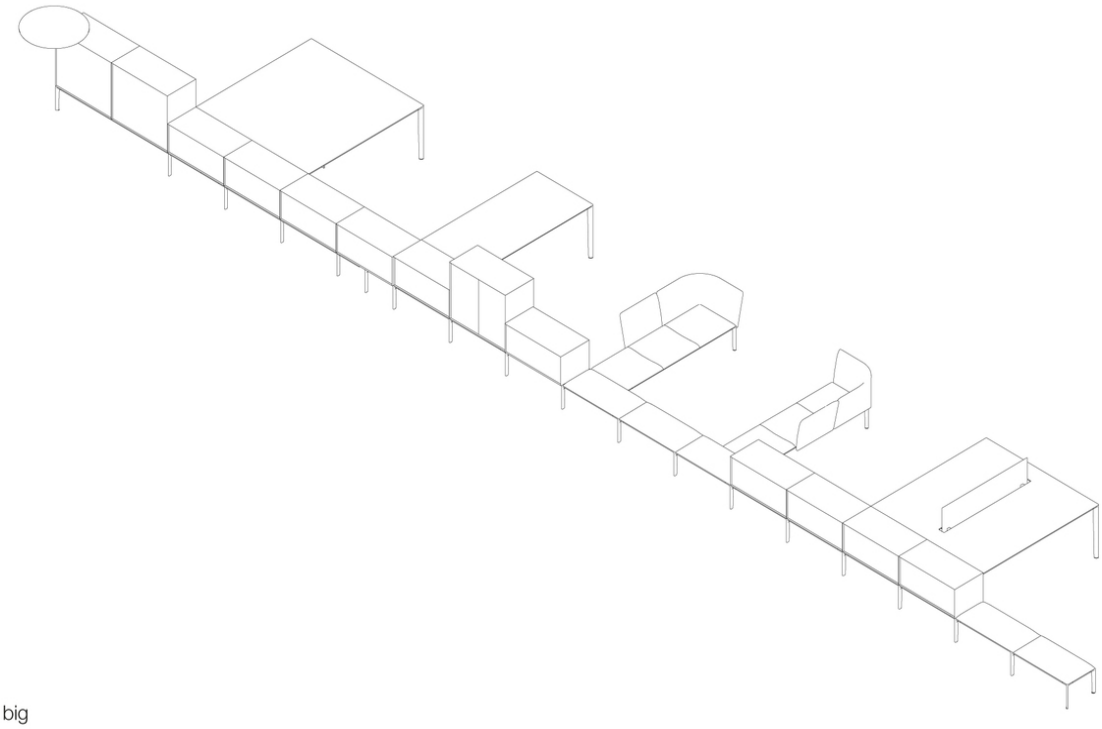

Complex office — big

ADD SYSTEM

Francesco Rota | 2016

Sistema di tavoli ADD T uniti a contenitori ADD S, che consentono molteplici soluzioni di realizzazione per l'ufficio. Struttura in alluminio e
piani in HPL Fenix®, rovere sbiancato o nero poro aperto. Contenitori in lamiera verniciata a polveri con ripiani, cassetti, schiene e ante in
varie finiture. ADD SYSTEM si abbina con il sistema di sedute ADD.

piani

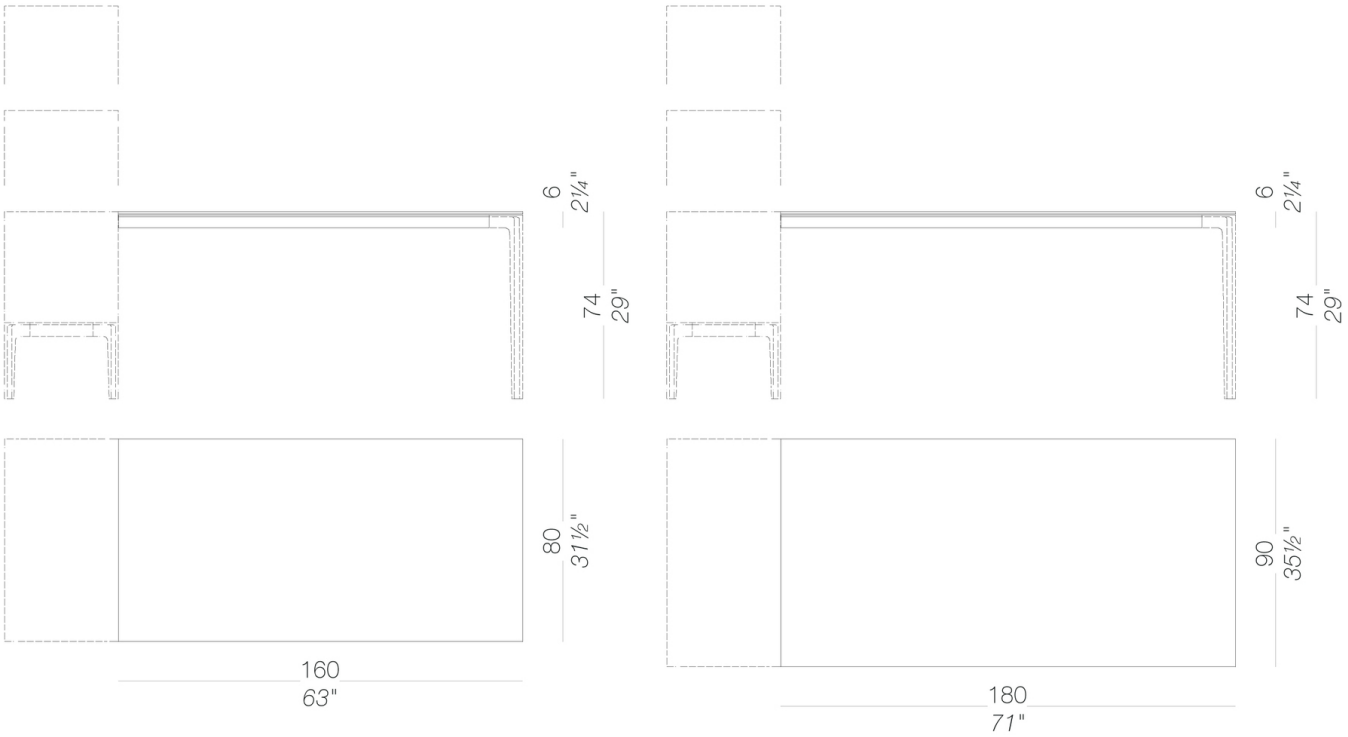

ADD SYSTEM

Francesco Rota | 2016

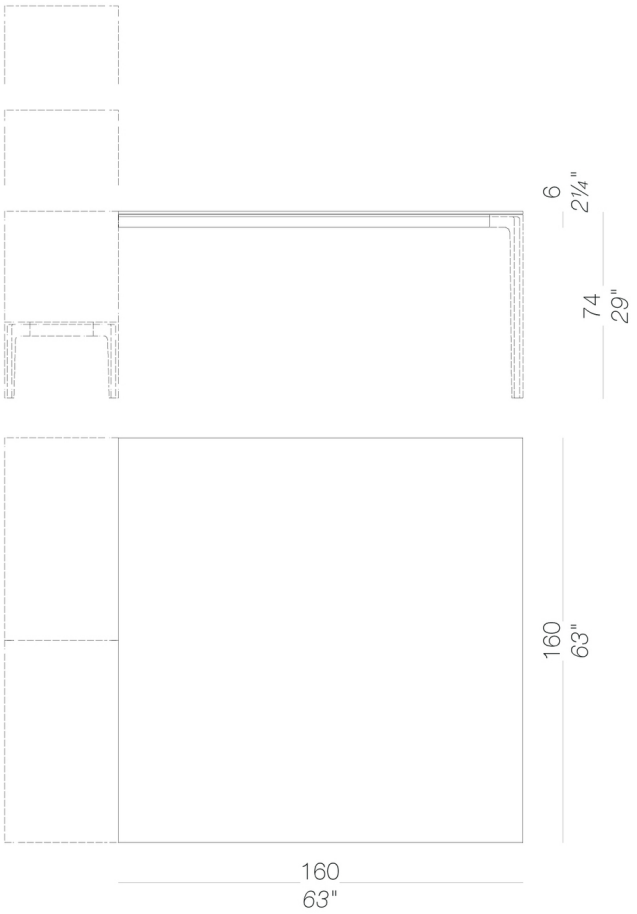

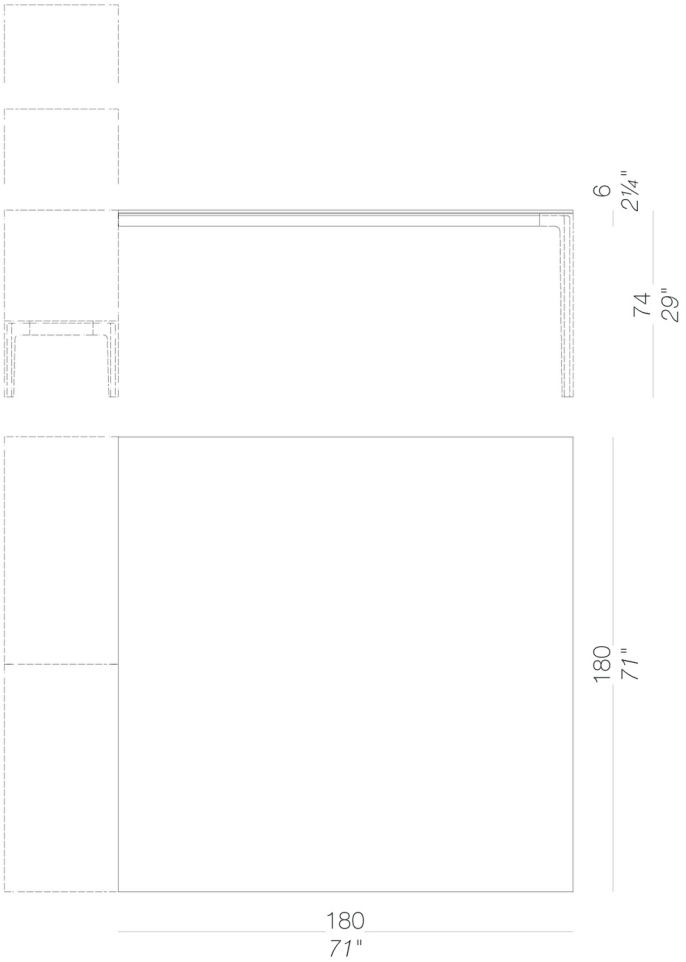

ADD SYSTEM

Francesco Rota | 2016

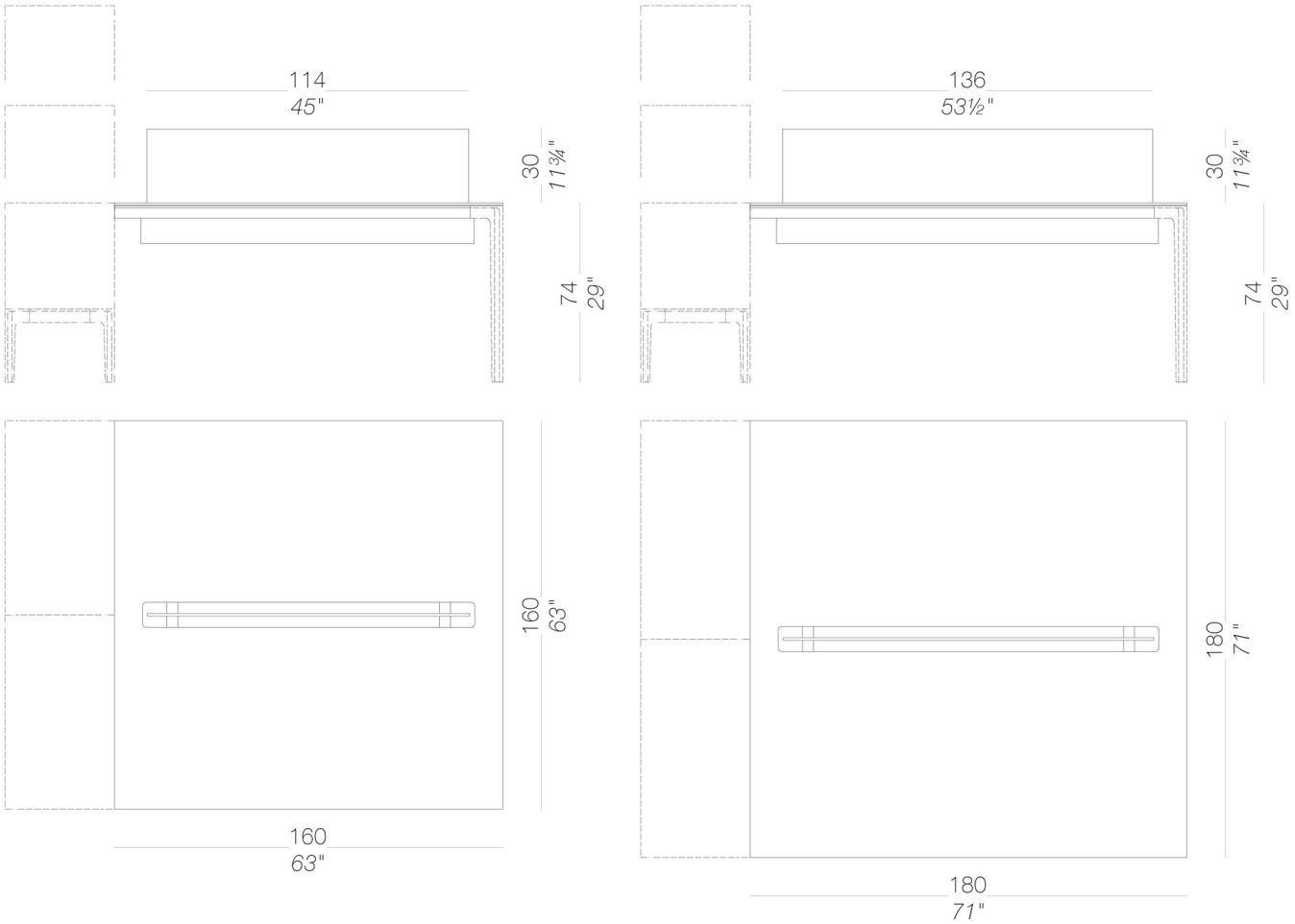

divisorio

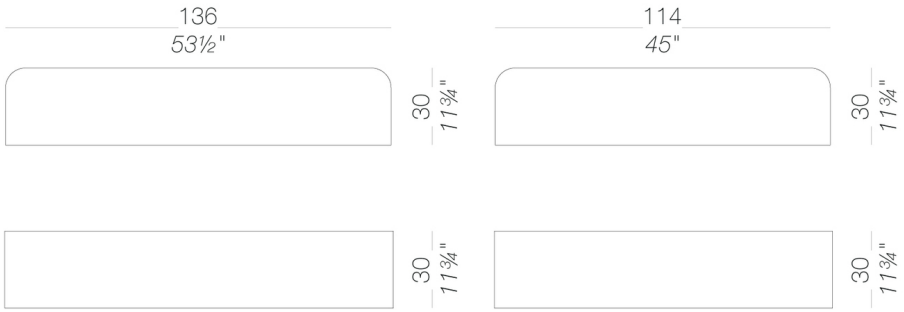

ADD SYSTEM

Francesco Rota | 2016

struttura

verniciature a polvere
nera
1 Colori

verniciature a polvere
bianca
1 Colori

piano

HPL 10 mm
HPL fenix nero
1 Colori

HPL 10 mm
HPL fenix bianco
1 Colori

HPL 10 mm
HPL fenix grigio
Londra
1 Colori

HPL 10 mm
HPL fenix rosso
Jaipur
1 Colori

legno
rovere sbiancato
1 Colori

legno
nero poro aperto
1 Colori

modesty panel

HPL 10 mm
HPL fenix bianco
1 Colori

HPL 10 mm
HPL fenix nero
1 Colori

HPL 10 mm
HPL fenix grigio
Londra
1 Colori

HPL 10 mm
HPL fenix rosso
Jaipur
1 Colori

consultare la cartella materiali per la gamma colori, tessuti, pelli, ecopelli.

uso e manutenzione
Pulire tutte le parti in legno, cuoio, tessuto e metallo con un panno umido o con detergente liquido neutro diluito. Non usare prodotti a base alcolica, candeggina, solvente o prodotti abrasivi. Per sollevare e spostare il prodotto non afferrare solo il sedile, bensì afferrare saldamente la struttura. Il prodotto non deve essere sottoposto a carichi decentrati, è stato progettato per essere utilizzato in condizioni normali di appoggio (su 4 gambe o sulla base). L'azienda si solleva da ogni responsabilità per eventuali danni provocati su pavimenti delicati o teneri. Evitare l'uso improprio del prodotto: non salire sul prodotto coi piedi, né sul poggiapiedi o sui braccioli. In particolar modo evitare oscillazioni che potrebbero pregiudicare il funzionamento e la sicurezza dell'utente. Il legno ed il cuoio sono, per loro natura, facilmente danneggiabili, alcune piccole impurità e imperferezioni rientrano negli standard di qualità accettati. Non esporre alle intemperie, agli agenti atmosferici, nè a fonti di calore superiore a 40° C. I prodotti destinati a uso esterno subiscono comunque nel tempo l'azione degli agenti atmosferici. Eventuali alterazioni superficiali possono verificarsi a specifiche condizioni di esposizione di temperatura, umidità e salinità. Una corretta e frequente manutenzione e pulizia aumentano la durabilità del prodotto. Il prodotto, se esposto alla luce del sole, può essere soggetto a variazioni di colore. Interventi di manutenzione devono essere eseguiti da personale esperto. Smaltire l'imballo solo a completamento dell'assemblaggio, onde evitare lo smarrimento di eventuale ferramenta e componenti. Una volta dismesso, il prodotto od i suoi componenti vanno conferiti ai sistemi pubblici di smaltimento secondo quanto previsto dalla legislazione in vigore.

ADD SYSTEM

Francesco Rota | 2016

divisorio

HPL 10 mm
HPL fenix bianco
1 Colori

HPL 10 mm
HPL fenix nero
1 Colori

HPL 10 mm
HPL fenix grigio
Londra
1 Colori

HPL 10 mm
HPL fenix rosso
Jaipur
1 Colori

legno
rovere sbiancato
1 Colori

legno
nero poro aperto
1 Colori

tessuto
Hallingdal 65 - Cat. C
58 Colori

tessuto
Canvas 2 - Cat. C
45 Colori

tessuto
Steelcut Trio 3 - Cat. D
54 Colori

tessuto
Remix 3 - Cat. C
72 Colori

tessuto
Fiord 2 - Cat. C
39 Colori

tessuto
Divina MD - Cat. D
27 Colori

tessuto
Divina Melange 3 - Cat. D
38 Colori

tessuto
Tonica 2 - Cat. C
39 Colori

tessuto
Medley - Cat. A
37 Colori

tessuto
Jet - Cat. A
66 Colori

tessuto
Maya - Cat. A
43 Colori

tessuto
Capture - Cat. B
60 Colori

tessuto
Crisp - Cat. B
40 Colori

tessuto
Iris - Cat. B
34 Colori

tessuto
Steelcut 3 - Cat. D
40 Colori

tessuto
Grain - Cat. B
50 Colori

tessuto
Re-wool - Cat. C
24 Colori